EL 88 P

增量编码器

ISO 9001:2000

主要特性

外径Ø88 mm[EL88P]电机用通孔型编码器系列

- 孔径可达38mm
- 即安全又容易装配
- 机械结构坚固
- 分辨率可达2，048PPR，带有零脉冲
- 多种电气信号输出方式
- 供电电源可达28VDC
- 输出频率可达100KHz
- 最高最高转速可达3,000RPM
- 防护等级IP54

订单货号

EL 88 P 500 Z 5 L 38 X 3 P R . XXX

增量编码器系列 EL

主体尺寸 88

法兰类型
盲孔轴 P

分辨率
脉冲/转达： 1 ～ 2048
注意：特殊脉冲的选择请直接与我们公司联系

零脉冲
无零脉冲 S
有零脉冲 Z

供电电源
注意：NPN、NPN集电极开路、推挽仅可供电源5～28 VDC 5/28
长线驱动可供电源 5 VDC 5
或 8～24 VDC 8/24

轴径
25 ø 25 mm
30 ø 30 mm
35 ø 35 mm
38 ø 38 mm

电子输出方式
N NPN
C NPN 集电极开路
P 推挽
L 长线驱动器
注意：电气信号输出方式的选择参见86页

防护等级
X IP54

最高转速
3 3,000 RPM

P 电缆输出(标准长度 0.5 m)

R 径向

用户需要特殊型号时
用句点分开

特殊型号以序列号
001 ～ 999表示

EL 88 P

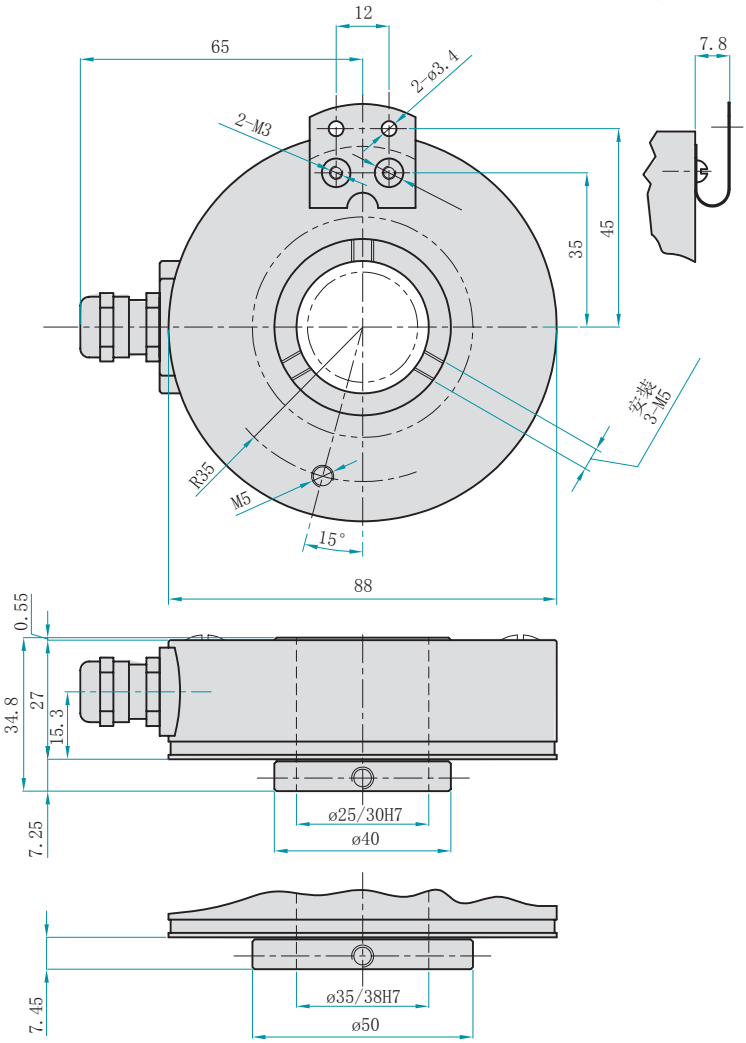

电气特性

分辨率	1～2,048 脉冲/转
供电电源	5～28 VDC 长线驱动仅有5 VDC 或 8～24 VDC 供电电源
无负载输入电流	100mA 最大
最大电流	每个通道50 mA 每个通道20 mA （长线驱动）
电气信号输出方式	NPN/NPN集电极开路/推挽/长线驱动
输出频率	100 KHz
频率计算	$F = \frac{RPM \times 分辨率}{60}$

机械特性

孔径	ø 25 /ø 30 /ø 35 /ø 38 mm
防护等级	IP54
最高转速	3,000 RPM
轴承	双滚珠轴承
轴材料	不锈钢 AISI 303 (ø 35, ø 38) 铝 AA 2011 (ø 25, ø 30)
外壳材料	铝 AA 2011
工作温度	0～60 ° C
储存温度	-25～70 ° C
重量	350 g

孔型增量编码器

如何安装编码器

1) 将编码器轴套入电机轴。
2) 把弹簧片锁在电机法兰上，无需拧紧。
3) 锁紧编码轴。
4) 拧紧弹簧片。

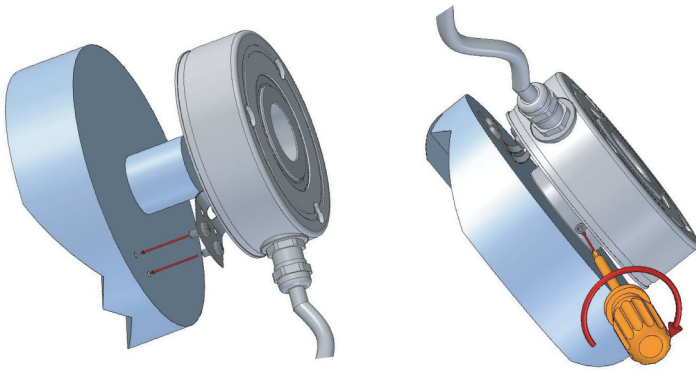

附件

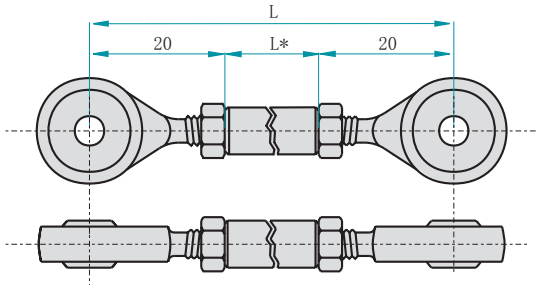

可用长度

L* = 30 mm	订单货号: SN5A30
L* = 60 mm	订单货号: SN5A60
L* = 90 mm	订单货号: SN5A90

EL 88 P

www.eltra.cn e-mail: info@eltra.cn
上海市漕河泾新兴开发区田州路159号莲花大厦501室 邮编: 200237 电话: +86 021 54452313 (2319) 传真: +86 021 54452320
© Copyright 2007 Eltra S.p.a. - All rights reserved. All informations in this catalog are subject to change without notice. Eltra takes no responsibility for typographic errors.
For the terms of sales please check the website www.eltra.it.